MOJO

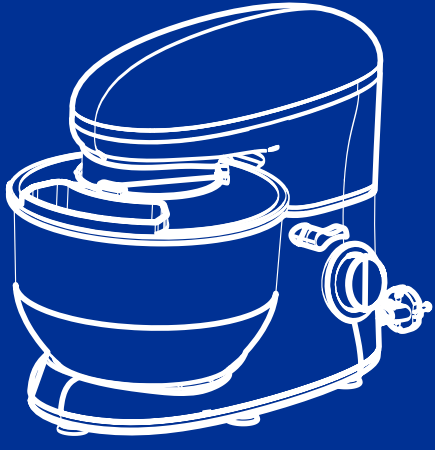

Планетарный миксер

SM-455

Инструкция по эксплуатации

Уважаемый покупатель!

Поздравляем Вас с приобретением техники торговой марки «MOJO». Мы уверены, что приобретенный товар будет соответствовать самым высоким запросам, предъявляемым Вами к бытовой технике и станет настоящим надежным помощником в Ваших домашних хлопотах.

Перед началом эксплуатации, пожалуйста, внимательно ознакомьтесь с инструкцией и соблюдайте правила эксплуатации.

В этом случае торговая марка «MOJO» гарантирует продолжительное бесперебойное функционирование приобретенной Вами бытовой техники.

Спасибо за Ваш выбор!

ОПИСАНИЕ

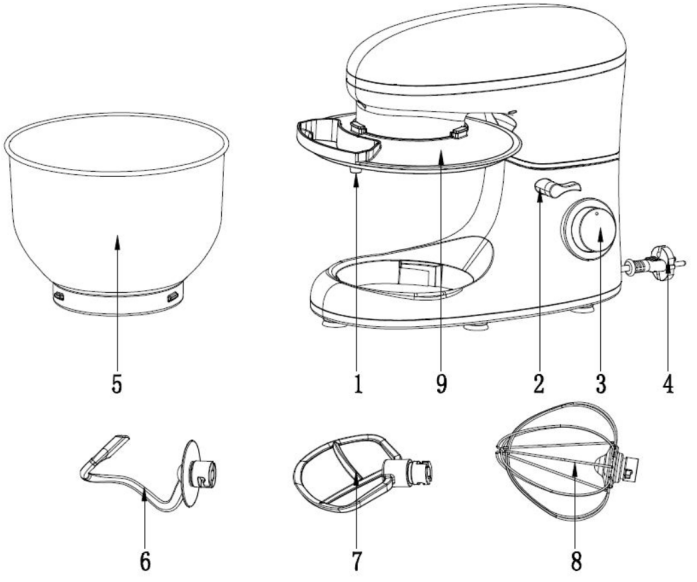

1 Выходной вал
2 Подъемно-поворотные ручки
3 Регулятор скорости
4 Шнур питания
5 Чаша для смешивания
6 Крюк для теста
7 Лопатка
8 Венчик
9 Крышка чаши

МЕРЫ ПРЕДОСТОРОЖНОСТИ

- Перед использованием прибора внимательно ознакомьтесь с настоящей инструкцией по эксплуатации.
- Пожалуйста, сохраняйте настоящую инструкцию по эксплуатации, гарантийный талон, чек, упаковочную коробку и, по возможности, другие элементы упаковки прибора.
- Производитель не несет ответственности за выход из строя устройства или за ущерб, возникший в результате неправильного или не предусмотренного настоящей инструкцией использования прибора.
- Регулярно проверяйте прибор и его кабель для выявления повреждений. Не используйте прибор в случае обнаружения каких-либо повреждений.
- Перед использованием прибора убедитесь в соответствии рабочего напряжения прибора и напряжения электросети.
- Устройство должно быть подключено к розетке с заземлением.
- Не рекомендуется подключать устройство к электросети при помощи удлинителей, разветвителей и переходников.
- Подключайте прибор только к источнику переменного тока.
- Для дополнительной защиты рекомендуется установить устройство защитного отключения. Для установки обратитесь к специалисту.
- Во избежание перегрузки электрической сети не рекомендуется включать одновременно несколько устройств с большим потреблением мощности.
- Не погружайте прибор в воду или другие жидкости.
- Не используйте прибор не по назначению.
- Не используйте прибор на открытом воздухе.
- Не допускается включение прибора после падения даже при отсутствии внешних повреждений до того как его осмотрит специалист. Обратитесь в специализированный сервис.
- Не накрывайте включенное в розетку устройство.
- Избегайте соприкосновения сетевого кабеля устройства с горячими поверхностями и острыми предметами.
- В случае повреждения кабеля использование устройства запрещено.
- Не прикасайтесь к включенному в сеть прибору влажными или мокрыми руками.
- В случае обнаружения неисправности немедленно отключите прибор от сети.
- Отключая прибор от сети, держитесь за вилку, не тяните за кабель.

МЕРЫ ПРЕДОСТОРОЖНОСТИ

- Не ремонтируйте прибор самостоятельно, обращайтесь в авторизованный сервисный центр или специализированную мастерскую.
- Предохраняйте прибор и сетевой кабель от воздействия высоких температур, попадания прямых солнечных лучей, сырости и прочих негативных воздействий.
- Прибор не предназначен для использования детьми, а также лицами с ограниченными физическими, чувствительными и умственными возможностям, лицами без соответствующего опыта и знаний без предварительного обучения, инструктажа и наблюдения за работой лица ответственного за их безопасность.
- Не разрешайте детям использовать устройство и аксессуары в качестве игрушки. Не разрешайте детям играть с коробкой и прочими элементами упаковки.
- Рекомендуется хранить и использовать устройство в местах, недоступных для детей.
- При хранении устройства избегайте спутывания или заламывания сетевого кабеля.
- Не включайте миксер без помещенных в емкость продуктов.
- В процессе эксплуатации миксер должен располагаться на ровной и твердой горизонтальной поверхности.
- Никогда не оставляйте включенный в сеть прибор без присмотра даже на короткий срок.
- Перед включением устройства убедитесь в том, что емкость надежно зафиксирована на моторном блоке.
- Моторный блок в процессе использования должен оставаться сухим.
- Температура обрабатываемых продуктов не должна превышать 70°С.
- В случае попадания в моторный блок на включенный прибор, незамедлительно отключите его от сети (за вилку, а не за шнур).
- Всегда отключайте прибор из сети перед сборкой, извлечением продуктов, разборкой, очисткой, в случае прекращения использования или обнаружения неполадок в работе.
- Отключая прибор от сети, держитесь за вилку, не тяните за кабель.
- Не допускается использование миксера для работы с любыми непищевыми продуктами.
- По завершении работы, прежде чем извлекать продукты, отключите прибор от электросети и дождитесь полной остановки электродвигателя.

ЭКСПЛУАТАЦИЯ ПРИБОРА

1. Извлеките прибор из упаковки, освободив его от транспортировочных элементов.
2. Убедитесь в том, что напряжение сети соответствует напряжению прибора, указанному в технических характеристиках.
3. Убедитесь в том, что комплектация прибора соответствует заявленной производителем.
4. Убедитесь в том, что все элементы прибора не повреждены.
5. Перед первым использованием тщательно промойте все части прибора, которые будут контактировать с пищевыми продуктами в соответствии с рекомендациями настоящей инструкции.
6. После хранения или транспортировки прибора в условиях пониженной температуры перед включением рекомендуется выдержать прибор в тепле в течение двух часов.

ОБЩИЕ РЕКОМЕНДАЦИИ

1. Перед сборкой и разборкой отключайте прибор от электросети.
2. Не включайте прибор без помещенных в него продуктов.
3. Устройство не предназначено для работы с очень горячими продуктами. Работа с продуктами, температура которых превышает 70°С может вывести устройство из строя.

1. Нажмите кнопку фиксации моторного отсека и поднимите головку миксера вверх до фиксации.
2. Поместите чашу на стопорную пластину и поверните по часовой стрелке, пока она не зафиксируется
3. Вставьте необходимую насадку в выходной вал и нажмите вверх, насколько это возможно. Затем поверните крепление против часовой стрелки.
4. Поместите ингредиенты в чашу, но не переполняйте.

ВНИМАНИЕ!

Максимальная емкость для ингредиентов - 1,5 кг.

5. Поместите миксер вниз, нажав кнопку фиксации моторного отсека и осторожно направляйте головку миксера рукой.
6. Подключите розетку 220 - 240 В ~ 50/60 Гц.

ЭКСПЛУАТАЦИЯ ПРИБОРА

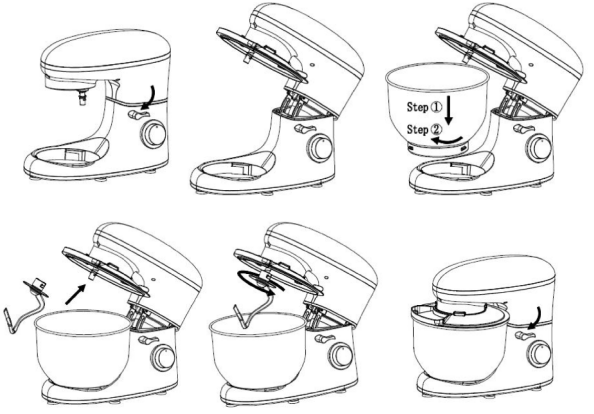

7. Включите устройство, используя ручку регулировки скорости Поверните ручку регулировки скорости.

8. Для активации импульсного режима поверните ручку скорости в направлении против часовой стрелки и удерживайте ее в этом положении. Когда ручка будет отпущена, она автоматически возвращается в положение «0».

ВНИМАНИЕ!

Короткое время работы: С густыми смесями, не эксплуатировать миксер более 6 (шести) минут, а затем дайте ему остыть в течение еще 10 (десяти) минут.

9. После замешивания / перемешивания поверните ручку скорости в положение «0», как только смеси образуют ком/густую смесь, затем отсоедините прибор от электрической сети.

10. Нажмите кнопку фиксации моторного отсека и поднимите головку миксера.

11. Осторожно удалите насадку из чаши. Вылейте ингредиенты из чаши в желаемый контейнер. Используйте только резиновую или пластиковую лопатку для удаления теста из смесительной чаши.

12. Очистите чашу и насадки в мыльной воде.

ВНИМАНИЕ!

Не допускайте детей к прибору, даже если он находится в выключенном состоянии или не подключен к электросети.

ЧИСТКА, ХРАНЕНИЕ, УТИЛИЗАЦИЯ

Перед очисткой прибора всегда отключайте его от сети.
Не допускается мойка моторного блока в посудомоечной машине. При воздействии тепла или едких очистителей детали могут быть деформированы
Не допускается погружение моторного блока в воду и/или другие жидкости.
Внешнюю поверхность моторного блока в случае необходимости протирайте слегка влажной тканью или губкой без применения абразивных моющих средств.
После очистки рекомендуется убрать устройство на хранение в сухое чистое место.
Компоненты, контактирующие с пищевыми продуктами, могут быть очищены в мыльной воде.
Перед сборкой миксера,тщательно сушите принадлежности
Перед очисткой прибора всегда отключайте его от сети.

Транспортировка устройств проводится всеми видами транспорта в соответствии с правилами перевозки грузов. При транспортировке в заводской упаковке необходимо обеспечить защиту от повреждений, исключив возможность воздействия атмосферных осадков и агрессивной среды.
При транспортировке без заводской упаковки рекомендуется использовать воздушно-пузырьковую пленку и тару из гофрированного картона.

Хранение изделий осуществляется в чистом закрытом сухом помещении при температуре окружающей среды в диапазоне от 5 до 40 °С и относительной влажности не выше 70%.
Устройство предназначено исключительно для домашнего некоммерческого использования.

По окончании срока службы рекомендуется утилизировать прибор в соответствии с правилами утилизации во избежание возможного причинения вреда жизни, здоровью и имуществу потребителя, а также окружающей среде.

КОМПЛЕКТ ПОСТАВКИ:

Миксер в сборе – 1 шт.
Насадки:
крюк для замешивания теста – 1 шт.
лопатка для перемешивания негустых ингредиентов – 1 шт.
венчик для взбивания жидких ингредиентов -1 шт.
крышка чаши – 1 шт.
Инструкция по эксплуатации – 1 шт.
Индивидуальная упаковка – 1 шт.

СЕРВИСНОЕ ОБСЛУЖИВАНИЕ

По вопросам сервисного обслуживания обращайтесь
по телефону **88007005144.**
Претензии и предложения по улучшению качества продукции
направляйте на email: **info@astmarket.com.**

Соответствует требованиям технических регламентов:
«О безопасности низковольтного оборудования» ТР ТС 004/2011
«Электромагнитная совместимость технических средств» ТР ТС 020/2011
«Об ограничении применения опасных веществ в изделиях электротехники и радиоэлектроники» ТР ЕАЭС 037/2016

Произведено в Китае
Срок службы товара: 2 года

Класс защиты II

Мощность: 1300 Вт

Напряжение:~220-240 В, 50-60 Гц

Объем чаши из нержавеющей стали: 5,5 л

Дата производства:

Серийный номер:

Изготовитель:
«Sanlida Electrical Technology Co., Ltd.»
Адрес: No. 212 Zhangbei Street, Longgang District,Shenzhen, Guangdong, Китай
Импортер:
ООО «АстМаркет»,
Россия, Астраханская область, г. Ахтубинск, ул. Ленина, д.165

Производитель оставляет за собой право изменять характеристики и внешний вид устройства без предварительного уведомления.

УСЛОВИЯ ГАРАНТИЙНОГО ОБСЛУЖИВАНИЯ

1. Настоящая гарантия имеет силу при соблюдениях следующих условий:
- правильное и четкое заполнение гарантийного талона с указанием наименования модели, ее серийного номера, даты продажи и печати фирмы-продавца в гарантийном талоне и отрывных купонах;
- наличие оригинала квитанции (чека), содержащего дату покупки.

2. Фирма «MOJO» оставляет за собой право на отказ в гарантийном обслуживании в случае непредоставления вышеуказанных документов, или если информация в них будет неполной, неразборчивой, противоречивой.

3. Гарантия не включает в себя периодическое обслуживание, установку, настройку изделия на дому у владельца.

4. Не подлежат гарантийному ремонту изделия с дефектами, возникшими вследствие:
- механических повреждений;
- несоблюдения условий эксплуатации или ошибочных действий владельца;
- неправильной установки, транспортировки;
- стихийных бедствий (молния, пожар, наводнение и т. п.), а также других причин, находящихся вне контроля продавца и изготовителя;
- попадания внутрь изделия посторонних предметов, жидкостей, насекомых;
- ремонта или внесения конструктивных изменений неуполномоченными лицами;
- использования аппаратуры в профессиональных целях;
- отклонений от Государственных Технических Стандартов питающих, телекоммуникационных и кабельных сетей;
- при выходе из строя деталей, обладающих ограниченным сроком службы.

5. Настоящая гарантия не ущемляет законных прав потребителя, предоставленных ему действующим законодательством.

ГАРАНТИЙНЫЙ ТАЛОН
на электрические изделия

Наименование изделия: _____

Модель: _____

Серийный №: _____

Наименование продавца: _____

Подпись продавца: _____

Гарантийный срок на данное изделия составляет: __12__ месяцев.
Гарантийный срок не предоставляется на расходные части изделия.

Товар мною осмотрен, претензий по качеству и комплектации не имею.
Инструкцию по эксплуатации на русском языке получил.

«___»_____г. _____

дата продажи подпись покупателя

М.П.

КУПОН №5

Срок проведения ремонта: _____

Кем выполнялись работы: _____

_____

(Ф.И.О., должность, подпись уполномоченного работника «СЦ»)

Перечень проведенных работ:

_____

_____

Работу принял, претензий по качеству не имею: _____

(Ф.И.О., подпись владельца, дата)

«____» _____ г.

М.П.

КУПОН №4

Срок проведения ремонта: _____

Кем выполнялись работы: _____

_____

(Ф.И.О., должность, подпись уполномоченного работника «СЦ»)

Перечень проведенных работ:

_____

_____

Работу принял, претензий по качеству не имею: _____

(Ф.И.О., подпись владельца, дата)

«____» _____ г.

М.П.

КУПОН №3

Срок проведения ремонта: _____

Кем выполнялись работы: _____

_____

(Ф.И.О., должность, подпись уполномоченного работника «СЦ»)

Перечень проведенных работ:

_____

_____

Работу принял, претензий по качеству не имею: _____

(Ф.И.О., подпись владельца, дата)

«____» _____ г.

М.П.

КУПОН №2

Срок проведения ремонта: _____

Кем выполнялись работы: _____

_____

(Ф.И.О., должность, подпись уполномоченного работника «СЦ»)

Перечень проведенных работ:

_____

_____

Работу принял, претензий по качеству не имею: _____

(Ф.И.О., подпись владельца, дата)

«____» _____ г.

М.П.

КУПОН №1

Срок проведения ремонта: _____

Кем выполнялись работы: _____

_____

(Ф.И.О., должность, подпись уполномоченного работника «СЦ»)

Перечень проведенных работ:

_____

_____

Работу принял, претензий по качеству не имею: _____

(Ф.И.О., подпись владельца, дата)

«____» _____ г.

М.П.